17

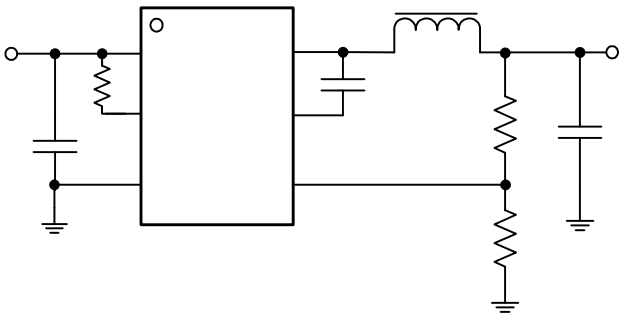

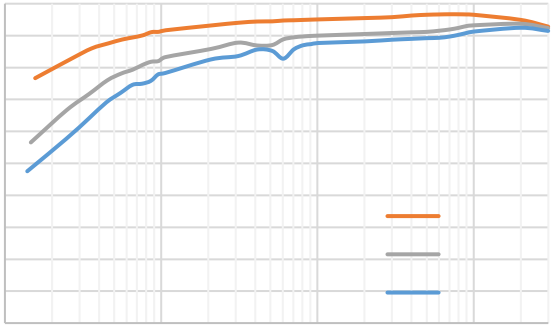

| | | | | | | |
|---|---|---|---|---|---|---|
| | | | | | | |
| | | | | | | |

| | | | |
|---|---|---|---|
| | | | |
| | | | |
| | | | |

| | | | |
|---|---|---|---|
| | | | |
| | | | |
| | | | |
| | | | |
| | | | |
| | | | |
| | | | |

| | | | | |
|---|---|---|---|---|
| | | | | |
| | | | | |
| | | | | |

| | | | | |
|---|---|---|---|---|
| | | | | |
| | | | | |

| | | | | |
|---|---|---|---|---|
| | | | | |
| | | | | |
| | | | | |

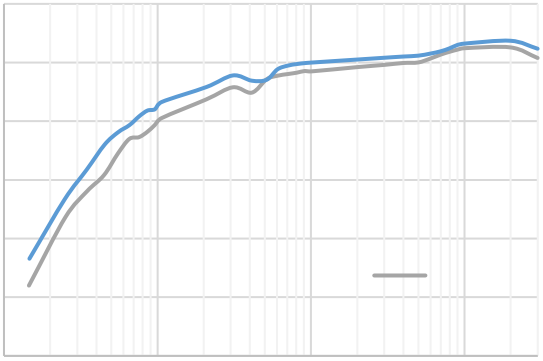

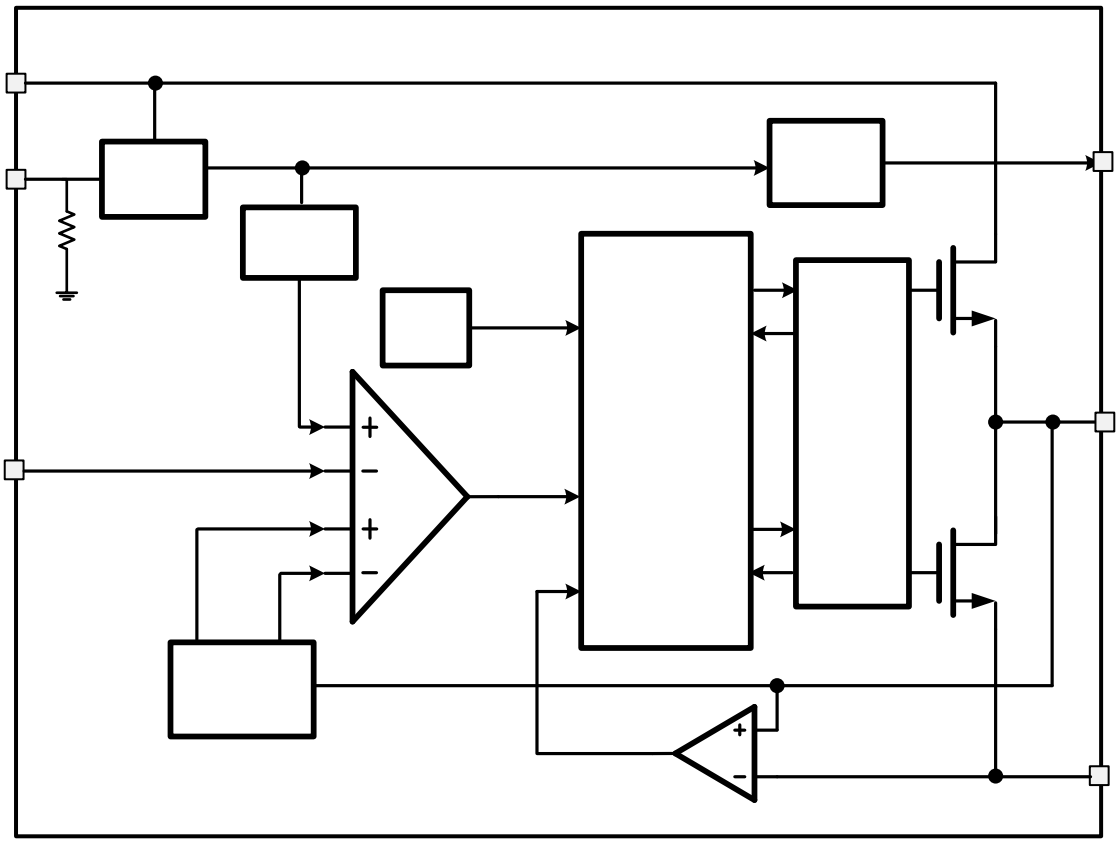

| | | | | | |
|---|---|---|---|---|---|
| | | | | | |
| | | | | | |

| | | | | | | |
|---|---|---|---|---|---|---|
| | | | | | | |

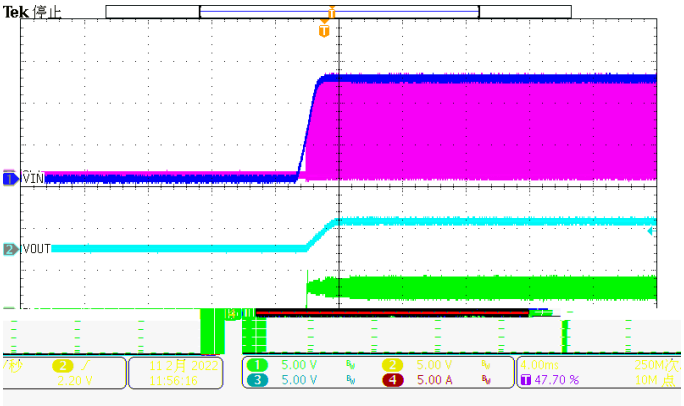
Tek 停止
VIN
VOUT
5.00 V
5.00 V
5.00 V
5.00 A
4.00ms
47.70 %
250M次/秒
10M 点
2.20 V
11 2月 2022
11:56:16

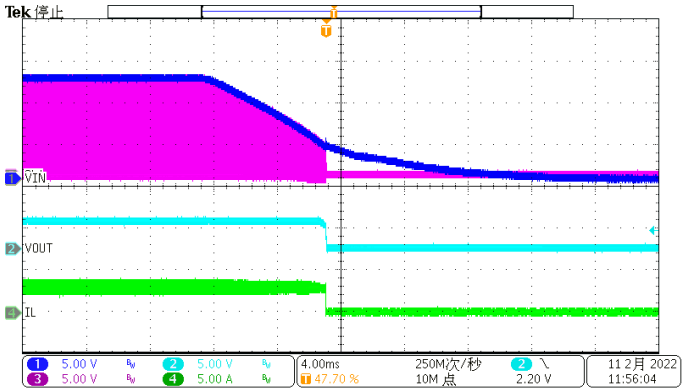
Tek 停止
VIN
VOUT
IL
5.00 V
5.00 V
5.00 V
5.00 A
4.00ms
47.70 %
250M次/秒
10M 点
2.20 V
11 2月 2022
11:56:04

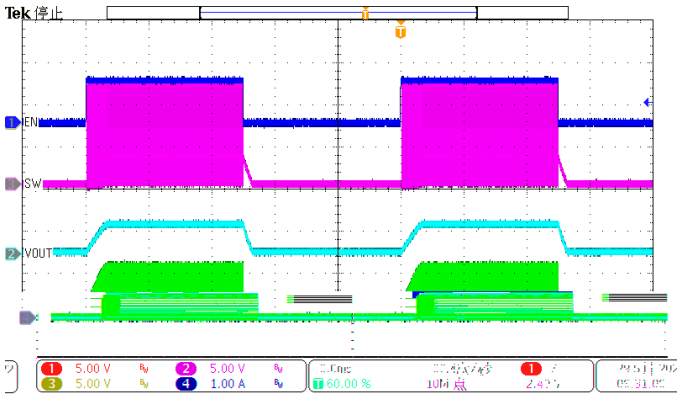
Tek 停止
EN
SW
VOUT
5.00 V
5.00 V
5.00 V
1.00 A
60.00 %

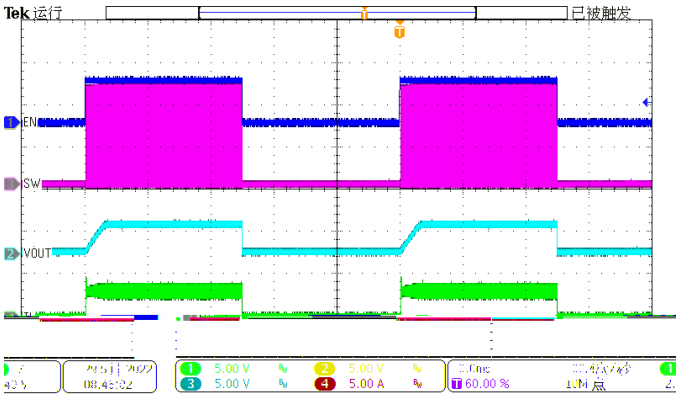
Tek 运行
已被触发
EN
SW
VOUT
5.00 V
5.00 V
5.00 V
5.00 A
60.00 %

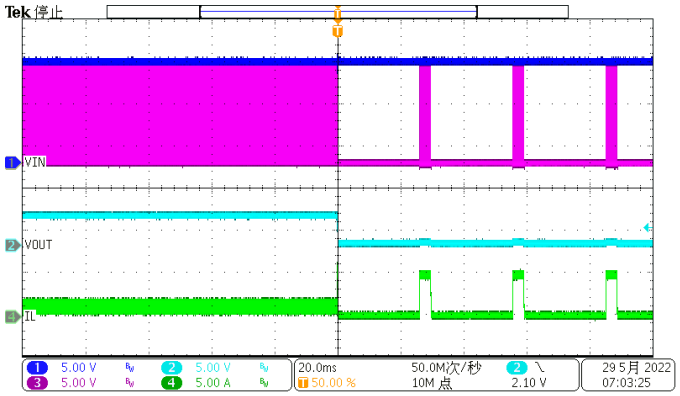
Tek 停止
VIN
VOUT
IL
5.00 V
5.00 V
5.00 V
5.00 A
20.0ms
50.00 %
50.0M次/秒
10M 点
2.10 V
29 5月 2022
07:03:25

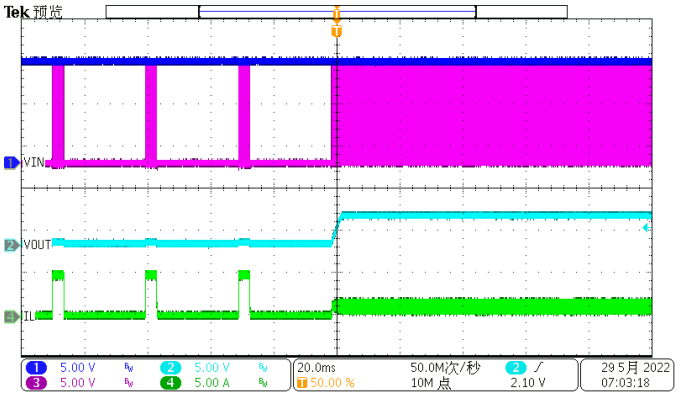
Tek 预览
VIN
VOUT
IL
5.00 V
5.00 V
5.00 V
5.00 A
20.0ms
50.00 %
50.0M次/秒
10M 点
2.10 V
29 5月 2022
07:03:18

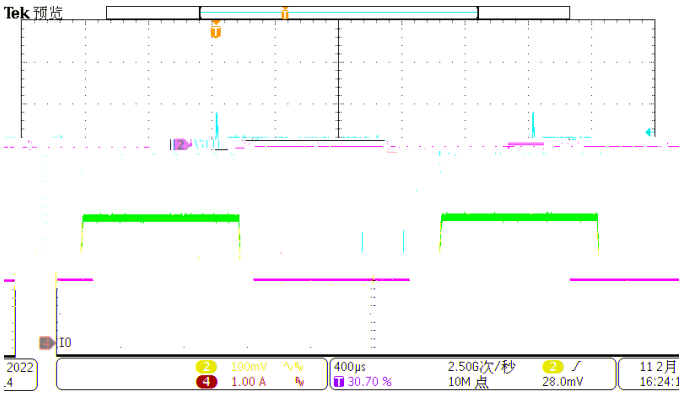
Tek 预览
VOUT
IO
100mV
1.00 A
400µs
30.70 %
2.50G次/秒
10M 点
28.0mV
11 2月
16:24:1

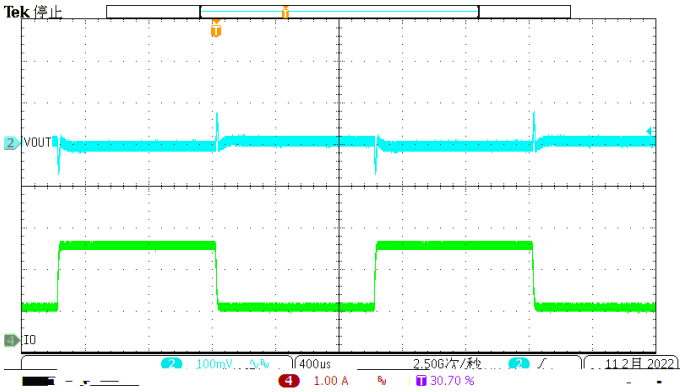
Tek 停止
VOUT
IO
100mV
400us
2.50G次/秒
1.00 A
30.70 %
11 2月 2022

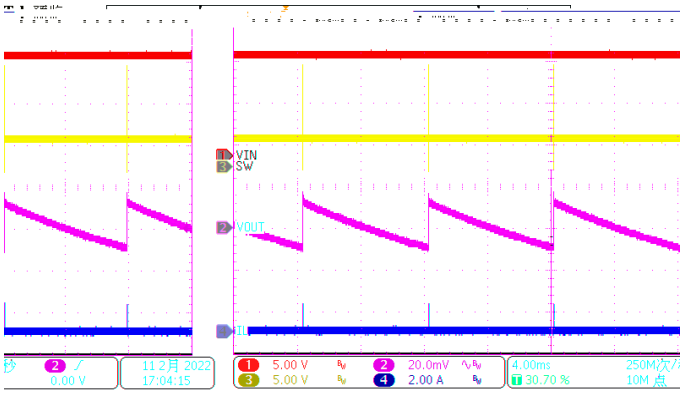
VIN
SW
VOUT
IL
0.00 V
11 2月 2022
17:04:15
5.00 V
5.00 V
20.0mV
2.00 A
4.00ms
30.70 %
250M次/
10M 点

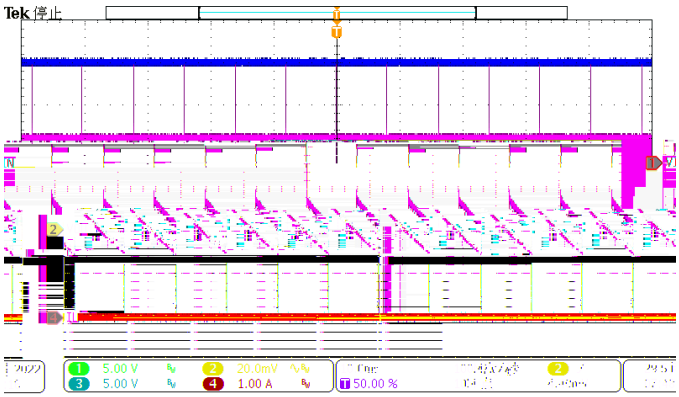
Tek 停止
5.00 V
5.00 V
20.0mV
1.00 A
50.00 %

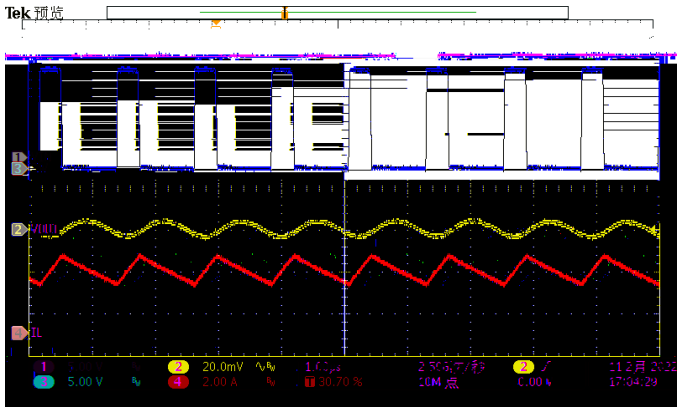
Tek 预览
VOUT
IL
20.0mV
5.00 V
2.00 A
2.50G次/秒
10M 点
0.00 V
11 2月 2022
17:04:29

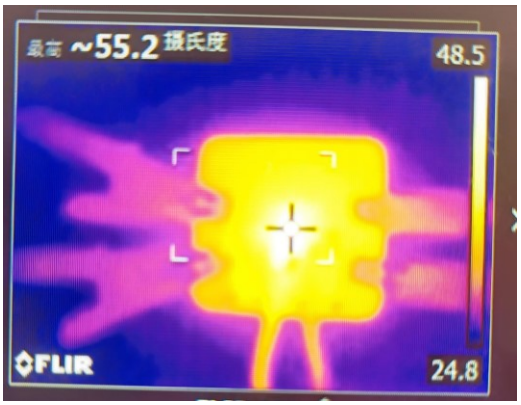
最高 ~55.2 摄氏度
48.5
FLIR
24.8

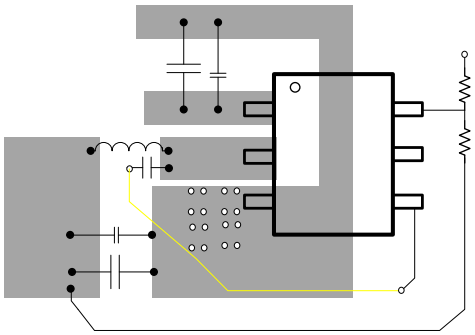

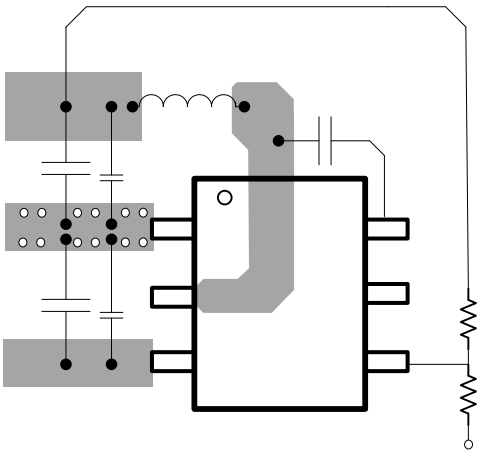

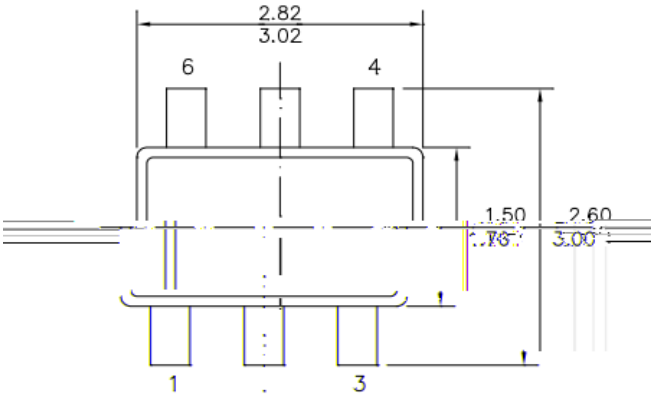
2.82
3.02
6
4
1.50
2.60
3.00
1
3

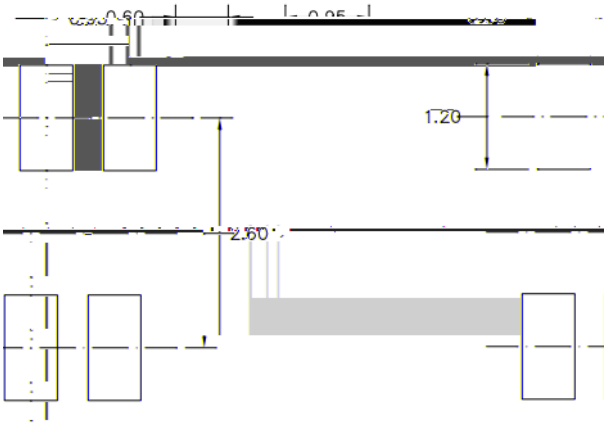
1.20
2.60

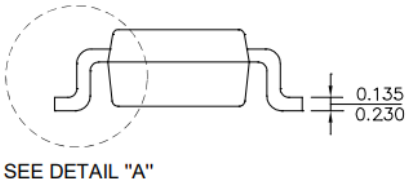
0.135
0.230
SEE DETAIL "A"

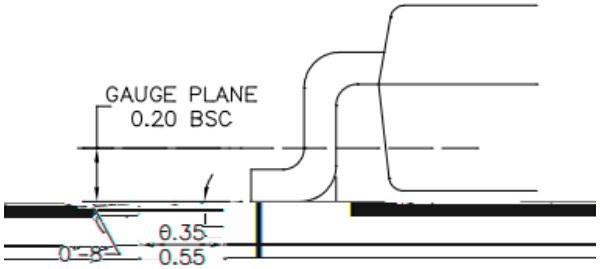
GAUGE PLANE
0.20 BSC
0.35
0.55
0-8°

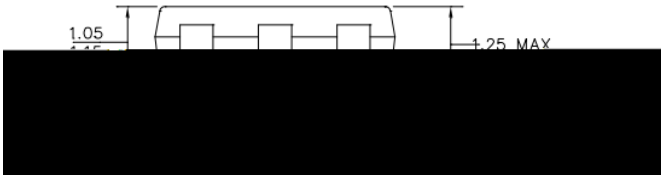
1.05
1.25 MAX

[redacted]

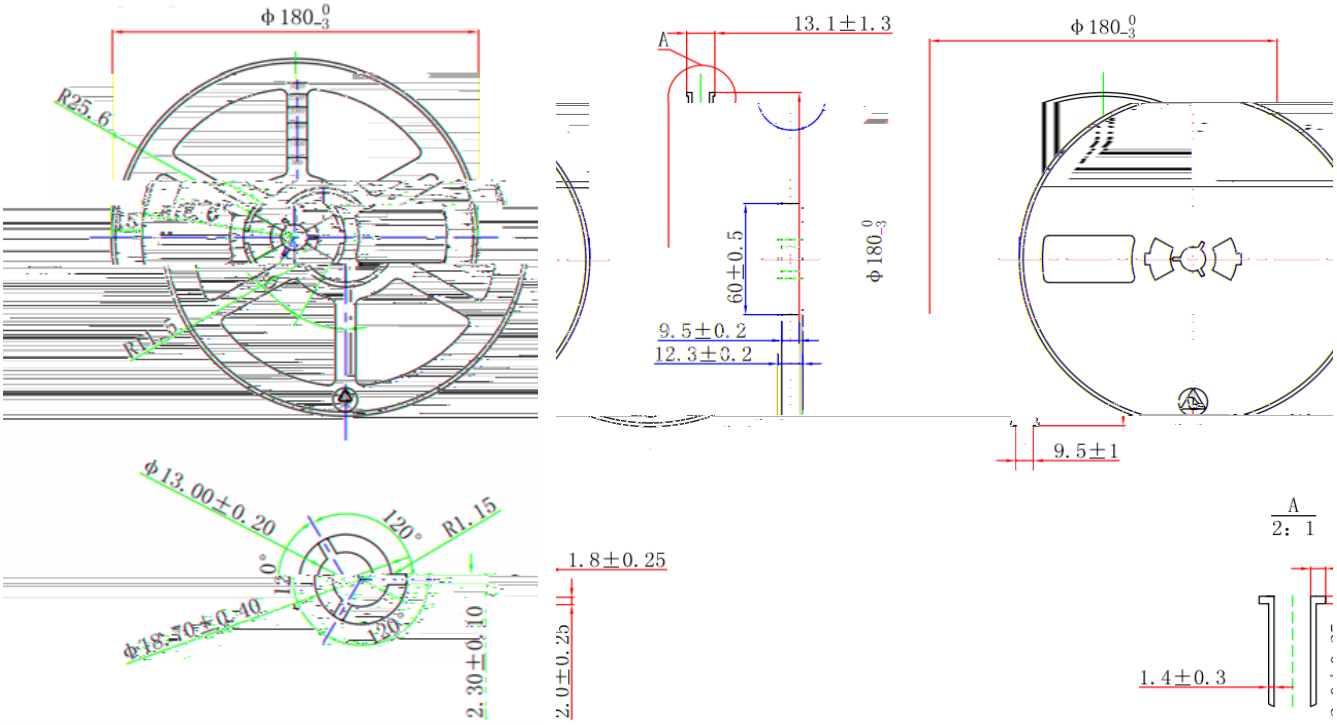
Φ180 0 -3
R25.6
R1.5
13.1±1.3
A
60±0.5
9.5±0.2
12.3±0.2
Φ180 0 -3
Φ180 0 -3
9.5±1
Φ13.00±0.20
120°
R1.15
0°
12
Φ18.70±0.10
120°
2.30±0.10
1.8±0.25
2.0±0.25
A
2：1
1.4±0.3

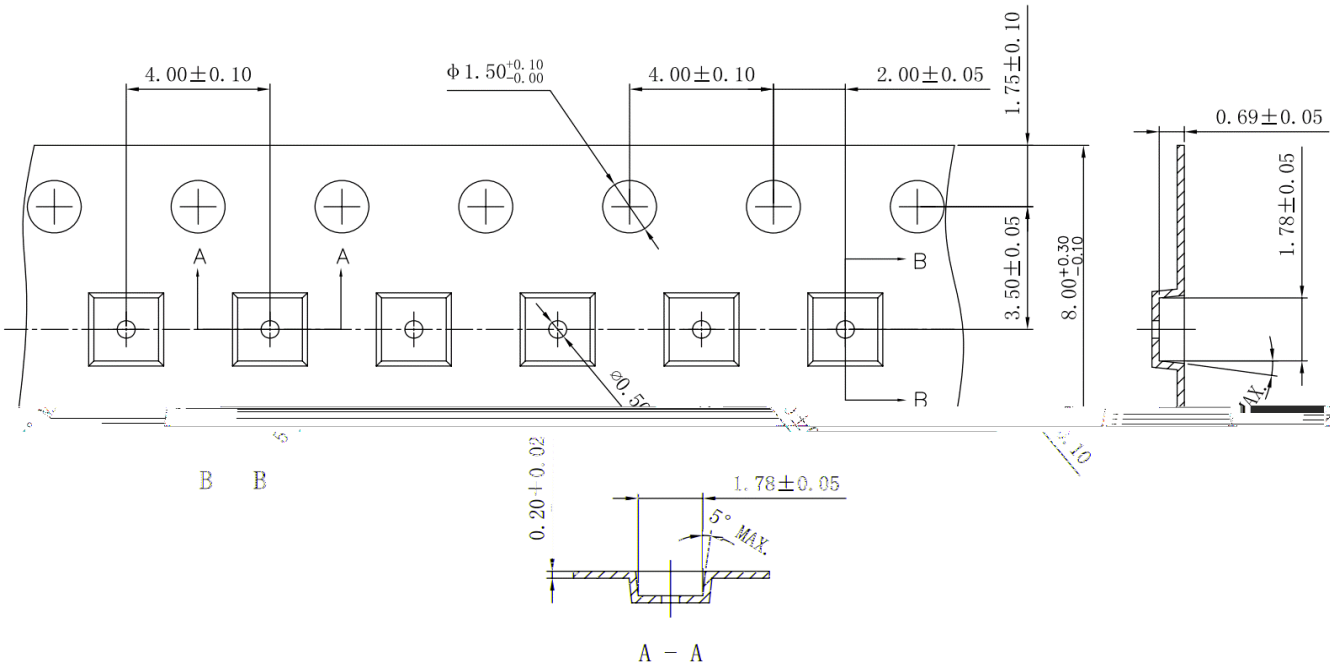
4.00±0.10
Φ1.50 +0.10 -0.00
4.00±0.10
2.00±0.05
1.75±0.10
0.69±0.05
1.78±0.05
A
A
B
B
3.50±0.05
8.00 +0.30 -0.10
MAX.
B B
0.20±0.02
1.78±0.05
5°
MAX.
A - A

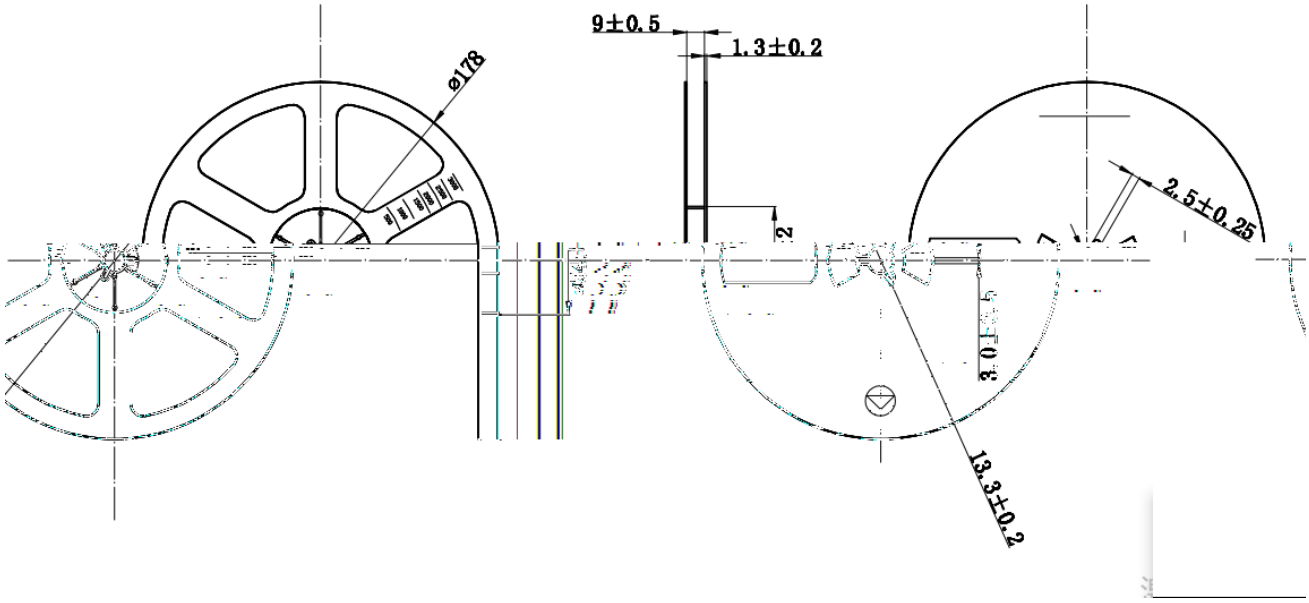


| ITEM | W | Ao | Bo | Ko | E | F | D1 | $D_0$ | $P_0$ | $P_1$ | $P_2$ | t |
|---|---|---|---|---|---|---|---|---|---|---|---|---|
| MIN | 7.80 | 3.15 | 3.25 | 1.28 | 1.65 | 3.45 | — | — | 3.90 | 3.90 | 1.95 | 0.20 |
| NOM | 8.00 | 3.25 | 3.30 | 1.38 | 1.75 | 3.50 | 1.00 | 1.50 | 4.00 | 4.00 | 2.00 | 0.25 |
| MAX | 8.20 | 3.35 | 3.40 | 1.48 | 1.85 | 3.55 | 1.10 | 1.60 | 4.10 | 4.10 | 2.05 | 0.30 |

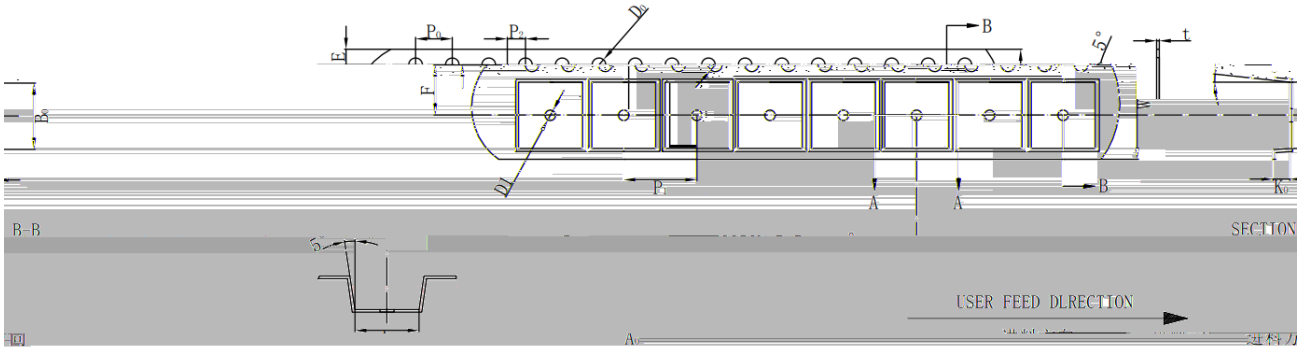


SECTION A-A